Fahnenmasten und Zubehör

Version III

TRADITIONELL, KOMPETENT und ZUKUNFTSORIENTIERT!

Die Kompetenz unseres Unternehmens ist aus der Tradition heraus gewachsen. Die Weiterentwicklung von Produkten und Service sowie die Umsetzung kreativer und innovativer Lösungen sind daraus hervorgegangen.

Heute produzieren wir auf höchstem Qualitätsniveau moderne und funktionelle Baugeräte, Absperrsysteme, Fahnenmasten und Zaunsysteme.

Die Zufriedenheit unserer Kunden ist die Basis für lange Partnerschaften, die Anregungen und Ideen sind die Basis für neue Artikel und innovative Lösungen.

Bauen Sie auf unsere Erfahrung!

FAHNENMAST ZYLINDRISCH Der Günstige mit Sicherheit

Ein Basis-Fahnenmast aus Aluminium.

Dieser Mast in der charakteristischen zylindrischen Form zeichnet sich besonders durch sein günstiges Preis-/Qualitätsverhältnis aus.

Er ist optimal als Werbeträger für Ihr Firmenemblem im gewerblichen Bereich geeignet.

Seinen Einsatz findet dieser Mast auch im privaten Bereich oder bei Vereinen etc.

FAHNENMAST KONISCH Der Stabile mit Sicherheit

Dieser Mast hat durch seine konische Form eine klassische und stylistische schlanke Erscheinung. Der Mast wird von uns aus Aluminium oder Glasfaserkunststoff (GFK) angeboten.

Durch einen intensiven Arbeitsprozess in der Produktion ist dieser Fahnenmast von sehr hoher Qualität und Stabilität.

Kurz gesagt:
Ein Mast für den langjährigen Einsatz im gewerblichen Bereich.

INHALT

Fahnenmast mit außenliegender Seilführung 04

Fahnenmast mit innenliegender Seilführung 06

Fahnenmast mit rotierendem Auslegerarm 08

Fahnenmast mit rotierendem Auslegerarm, hissbar 10

Teleskop-Fahnenmast, 3-teilig 12

Sicherheits-Fahnenmast 13

RoTec Fahnenmast mit rotierender Kipphalterung 13

Zubehörteile 14

Montageanleitung 15

FAHNENMAST mit außenliegender Seilführung

Standardausführung

In der Standardausführung hat der Fahnenmast ein außenliegendes Hissseil mit einer Umlenkrolle oben. Diese Masten werden mit einer schwarzen Abdeckkappe, einer schwarzen Nylon-Klampe und einem schwarzen Nylon-Auge geliefert. Alle Teile werden mit rostfreien Hohlnieten befestigt. Die Flaggenleine besteht aus 5,0 mm geflochtenem Seil mit Kern. Standardhöhe der Klampe: 1,5 m über Boden, andere Höhen auf Anfrage.

Ausführung Aluminium: gepreßtes Profil mit einer Legierung AlmgSi 0,7/F27 nach DIN 1748. Die Wandstärke beträgt 3 mm. Lieferbar in natur eloxiert oder weiß beschichtet RAL 9010.

Ausführung GFK: Aussenhaus Gelcoat (Farbton RAL 9010), Innenschicht aus einer Glasfasermatte mit Glasfaserarmierung. Hergestellt in einer Form wird eine einwandfreie Optik gewährleistet.

• Zylindrisch, Aluminium - natur eloxiert
• Zylindrisch, Aluminium - weiß beschichtet RAL 9010

Schake		Aluminium - natur eloxiert				Aluminium - weiß beschichtet RAL 9010			
Länge	Durchmesser	Art.-Nr. Standard	Art.-Nr. mit Bodenhülse	Art.-Nr. mit Aufsteckrohr	Art.-Nr. mit Kipphalterung	Art.-Nr. mit Standard	Art.-Nr. mit Bodenhülse	Art.-Nr. mit Aufsteckrohr	Art.-Nr. mit Kipphalterung
5 m	60 mm	M106050	M106051	M106052	M106053	M106050W	M106051W	M106052W	M106053W
6 m	60 mm	M106060	M106061	M106062	M106063	M106060W	M106061W	M106062W	M106063W
7 m	60 mm	M106070	M106071	M106072	M106073	M106070W	M106071W	M106072W	M106073W
6 m	70 mm	M107060	M107061	M107062	M107063	M107060W	M107061W	M107062W	M107063W
7 m	70 mm	M107070	M107071	M107072	M107073	M107070W	M107071W	M107072W	M107073W
8 m	76 mm	M107680	M107681	M107682	M107683	M107680W	M107681W	M107682W	M107683W
7 m	90 mm	M109070	M109071	M109072	M109073	M109070W	M109071W	M109072W	M109073W
8m	90 mm	M109080	M109081	M109082	M109083	M109080W	M109081W	M109082W	M109083W
9m	90 mm	M109090	M109091	M109092	M109093	M109090W	M109091W	M109092W	M109093W

• 2-teilig, zylindrisch gestuft, Aluminium - natur eloxiert
• 2-teilig, zylindrisch gestuft, Aluminium - weiß beschichtet RAL 9010

Schake		Aluminium - natur eloxiert				Aluminium - weiß beschichtet RAL 9010			
Länge	Durchmesser	Art.-Nr. Standard	Art.-Nr. mit Bodenhülse	Art.-Nr. mit Aufsteckrohr	Art.-Nr. mit Kipphalterung	Art.-Nr. mit Standard	Art.-Nr. mit Bodenhülse	Art.-Nr. mit Aufsteckrohr	Art.-Nr. mit Kipphalterung
7 m	95 - 76 mm	M109570	M109571	M109572	M109573	M109570W	M109571W	M109572W	M109573W
8 m	95 - 76 mm	M109580	M109581	M109582	M109583	M109580W	M109581W	M109582W	M109583W
9 m	95 - 76 mm	M109590	M109591	M109592	M109593	M109590W	M109591W	M109592W	M109593W

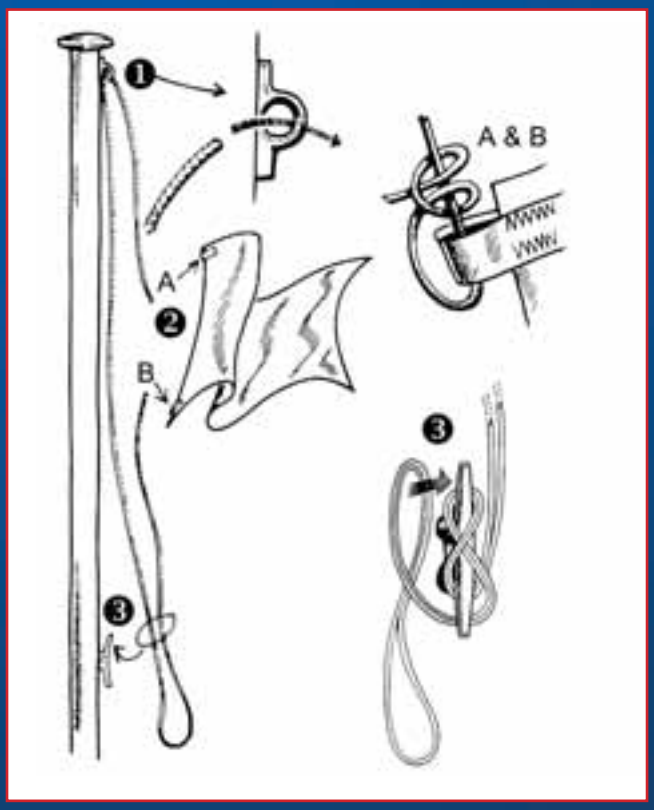

Boden-/Seilbefestigung

Bodenhülse

Aufsteckrohr

Kipphalterung

Seilbefestigung

- **Konisch, Aluminium - natur eloxiert**
- **Konisch, Aluminium - weiß beschichtet RAL 9010**

Schake		Aluminium - natur eloxiert				Aluminium - weiß beschichtet RAL 9010			
Länge	Durchmesser	Art.-Nr. Standard	Art.-Nr. mit Bodenhülse	Art.-Nr. mit Aufsteckrohr	Art.-Nr. mit Kipphalterung	Art.-Nr. mit Standard	Art.-Nr. mit Bodenhülse	Art.-Nr. mit Aufsteckrohr	Art.-Nr. mit Kipphalterung
6 m	100 - 60 mm	M2010060	M2010061	M2010062	M2010063	M2010060W	M2010061W	M2010062W	M2010063W
7 m	100 - 60 mm	M2010070	M2010071	M2010072	M2010073	M2010070W	M2010071W	M2010072W	M2010073W
8 m	100 - 60 mm	M2010080	M2010081	M2010082	M2010083	M2010080W	M2010081W	M2010082W	M2010083W
9 m	100 - 60 mm	M2010090	M2010091	M2010092	M2010093	M2010090W	M2010091W	M2010092W	M2010093W
10 m	135 - 60 mm	M20135100	M20135101	-	M20135103	M20135100W	M20135101W	-	M20135103W
12 m	135 - 60 mm	M20135120	M20135121	-	M20135123	M20135120W	M20135121W	-	M20135123W

- **Konisch, GFK - weiß beschichtet RAL 9010**

Schake		GFK - weiß beschichtet RAL 9010		
Länge	Durchmesser	Art.-Nr. mit Standard	Art.-Nr. mit Aufsteckrohr	Art.-Nr. mit Kipphalterung
6 m	107 - 65 mm	M3010760W	M3010762W	M3010763W
7 m	114 - 65 mm	M3011470W	M3011472W	M3011473W
8 m	121 - 65 mm	M3012180W	M3012182W	M3012183W
9 m	128 - 65 mm	M3012890W	M3012892W	M3012893W
10 m	135 - 60 mm	M30135100W	-	M30135103W
12 m	149 - 65 mm	M30149120W	-	M30149123W

FAHNENMAST mit innenliegender Seilführung

Komfortausführung

Das Hissseil verläuft im Mast geschützt. Die obere Umlenkrolle, das Gegengewicht und die 3 Leitungsringe sorgen für einen reibungslosen Lauf. Eine Diebstahlsicherung rundet das System ab. Hervorzuheben ist die denkbar einfache Bedienung und die robuste Technik.

Diese Masten werden mit einem schwarzen Kunststofftop geliefert. Alle Teile werden mit rostfreien Hohlnieten befestigt. Die Flaggenleine besteht aus 5,0 mm geflochtenem Seil mit Kern.

Ausführung Aluminium: gepreßtes Profil mit einer Legierung AlmgSi 0,7/F27 nach DIN 1748. Die Wandstärke beträgt 3 mm. Lieferbar in natur eloxiert oder weiß beschichtet RAL 9010.

Ausführung GFK: Aussenhaus Gelcoat (Farbton RAL 9010), Innenschicht aus einer Glasfasermatte mit Glasfaserarmierung. Hergestellt in einer Form wird eine einwandfreie Optik gewährleistet.

• Zylindrisch, Aluminium - natur eloxiert
• Zylindrisch, Aluminium - weiß beschichtet RAL 9010

Schake		Aluminiu - natur eloxiert				Aluminium - weiß beschichtet RAL 9010			
Länge	Durchmesser	Art.-Nr. Standard	Art.-Nr. mit Bodenhülse	Art.-Nr. mit Aufsteckrohr	Art.-Nr. mit Kipphalterung	Art.-Nr. mit Standard	Art.-Nr. mit Bodenhülse	Art.-Nr. mit Aufsteckrohr	Art.-Nr. mit Kipphalterung
6 m	70 mm	M117060	M117061	M117062	M117063	M117060W	M117061W	M117062W	M117063W
7 m	70 mm	M117070	M117071	M117072	M117073	M117070W	M117071W	M117072W	M117073W
8 m	76 mm	M117680	M117681	M117682	M117683	M117680W	M117681W	M117682W	M117683W
7 m	90 mm	M119070	M119071	M119072	M119073	M119070W	M119071W	M119072W	M119073W
8m	90 mm	M119080	M119081	M119082	M119083	M119080W	M119081W	M119082W	M119083W
9m	90 mm	M119090	M119091	M119092	M119093	M119090W	M119091W	M119092W	M119093W

• 2-teilig, zylindrisch gestuft, Aluminium - natur eloxiert
• 2-teilig, zylindrisch gestuft, Aluminium - weiß beschichtet RAL 9010

Schake		Aluminium -natur eloxiert				Aluminium - weiß beschichtet RAL 9010			
Länge	Durchmesser	Art.-Nr. Standard	Art.-Nr. mit Bodenhülse	Art.-Nr. mit Aufsteckrohr	Art.-Nr. mit Kipphalterung	Art.-Nr. mit Standard	Art.-Nr. mit Bodenhülse	Art.-Nr. mit Aufsteckrohr	Art.-Nr. mit Kipphalterung
7 m	95 - 76 mm	M119570	M119571	M119572	M119573	M119570W	M119571W	M119572W	M119573W
8 m	95 - 76 mm	M119580	M119581	M119582	M119583	M119580W	M119581W	M119582W	M119583W
9 m	95 - 76 mm	M119590	M119591	M119592	M119593	M119590W	M119591W	M119592W	M119593W

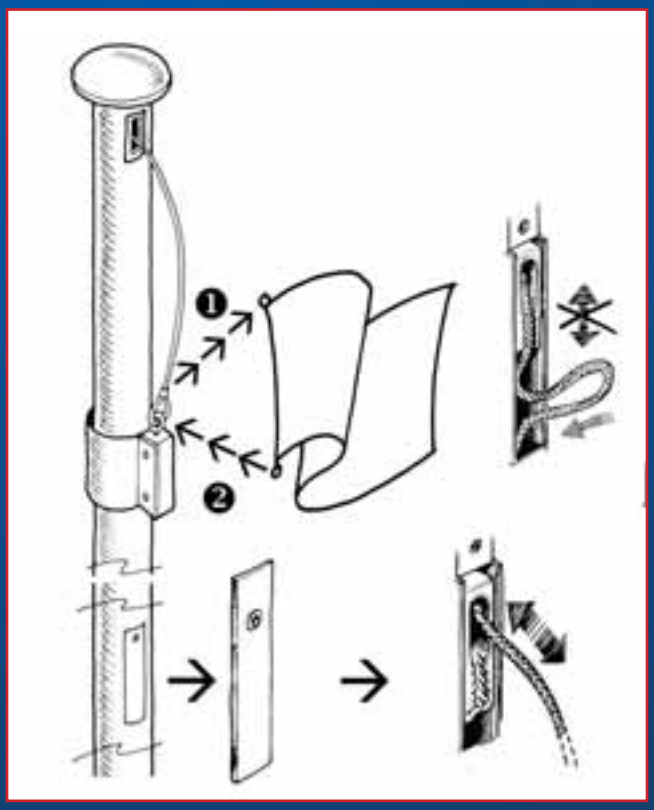

Boden-/Seilbefestigung

Bodenhülse

Aufsteckrohr

Kipphalterung

Diebstahlsicherung

- **Konisch, Aluminium - natur eloxiert**
- **Konisch, Aluminium - weiß beschichtet RAL 9010**

Schake		Aluminium -natur eloxiert				Aluminium - weiß beschichtet RAL 9010			
Länge	Durchmesser	Art.-Nr. Standard	Art.-Nr. mit Bodenhülse	Art.-Nr. mit Aufsteckrohr	Art.-Nr. mit Kipphalterung	Art.-Nr. mit Standard	Art.-Nr. mit Bodenhülse	Art.-Nr. mit Aufsteckrohr	Art.-Nr. mit Kipphalterung
6 m	100 - 60 mm	M2110060	M2110061	M2110062	M2110063	M2110060W	M2110061W	M2110062W	M2110063W
7 m	100 - 60 mm	M2110070	M2110071	M2110072	M2110073	M2110070W	M2110071W	M2110072W	M2110073W
8 m	100 - 60 mm	M2110080	M2110081	M2110082	M2110083	M2110080W	M2110081W	M2110082W	M2110083W
9 m	100 - 60 mm	M2110090	M2110091	M2110092	M2110093	M2110090W	M2110091W	M2110092W	M2110093W
10 m	135 - 60 mm	M21135100	M21135101	-	M21135103	M21135100W	M21135101W	-	M21135103W
12 m	135 - 60 mm	M21135120	M21135121	-	M21135123	M21135120W	M21135121W	-	M21135123W

- **Konisch, GFK - weiß beschichtet RAL 9010**

Schake		GFK - weiß beschichtet RAL 9010		
Länge	Durchmesser	Art.-Nr. mit Standard	Art.-Nr. mit Aufsteckrohr	Art.-Nr. mit Kipphalterung
6 m	107 - 65 mm	M3110760W	M3110762W	M3110763W
7 m	114 - 65 mm	M3111470W	M3111472W	M3111473W
8 m	121 - 65 mm	M3112180W	M3112182W	M3112183W
9 m	128 - 65 mm	M3112890W	M3112892W	M3112893W
10 m	135 - 60 mm	M31135100W	-	M31135103W
12 m	149 - 65 mm	M31149120W	-	M31149123W

FAHNENMAST mit rotierendem Auslegerarm

Sichtbare Werbung auch bei Windstille

Der Fahnenmast mit rotierendem Auslegerarm bietet eine Lösung für die Windstille. Dieses System besteht aus: Drehtop, Auslegerarm, Gleitringen und dem Gegengewicht (zum Straffen der Flagge am Mast).

Bei Wind dreht sich die Flagge immer so, dass die Werbung gut sichtbar ist. Der Auslegerarm kann je nach Fahnenbreite gekürzt werden.

Ausführung Aluminium: gepreßtes Profil mit einer Legierung AlmgSi 0,7/F27 nach DIN 1748. Die Wandstärke beträgt 3 mm. Lieferbar in natur eloxiert oder weiß beschichtet RAL 9010.

Ausführung GFK: Aussenhaus Gelcoat (Farbton RAL 9010), Innenschicht aus einer Glasfasermatte mit Glasfaserarmierung. Hergestellt in einer Form wird eine einwandfreie Optik gewährleistet.

• Zylindrisch, Aluminium - natur eloxiert
• Zylindrisch, Aluminium - weiß beschichtet RAL 9010

Schake		Aluminium - natur eloxiert				Aluminium - weiß beschichtet RAL 9010			
Länge	Durchmesser	Art.-Nr. Standard	Art.-Nr. mit Bodenhülse	Art.-Nr. mit Aufsteckrohr	Art.-Nr. mit Kipphalterung	Art.-Nr. mit Standard	Art.-Nr. mit Bodenhülse	Art.-Nr. mit Aufsteckrohr	Art.-Nr. mit Kipphalterung
5 m	60 mm	M126050	M126051	M126052	M126053	M126050W	M126051W	M126052W	M126053W
6 m	60 mm	M126060	M126061	M126062	M126063	M126060W	M126061W	M126062W	M126063W
7 m	60 mm	M126070	M126071	M126072	M126073	M126070W	M126071W	M126072W	M126073W
6 m	70 mm	M127060	M127061	M127062	M127063	M127060W	M127061W	M127062W	M127063W
7 m	70 mm	M127070	M127071	M127072	M127073	M127070W	M127071W	M127072W	M127073W
8 m	76 mm	M127680	M127681	M127682	M127683	M127680W	M127681W	M127682W	M127683W
7 m	90 mm	M129070	M129071	M129072	M129073	M129070W	M129071W	M129072W	M129073W
8m	90 mm	M129080	M129081	M129082	M129083	M129080W	M129081W	M129082W	M129083W
9m	90 mm	M129090	M129091	M129092	M129093	M129090W	M129091W	M129092W	M129093W

• 2-teilig, zylindrisch gestuft, Aluminium - natur eloxiert
• 2-teilig, zylindrisch gestuft, Aluminium - weiß beschichtet RAL 9010

Schake		Aluminium - natur eloxiert				Aluminium - weiß beschichtet RAL 9010			
Länge	Durchmesser	Art.-Nr. Standard	Art.-Nr. mit Bodenhülse	Art.-Nr. mit Aufsteckrohr	Art.-Nr. mit Kipphalterung	Art.-Nr. mit Standard	Art.-Nr. mit Bodenhülse	Art.-Nr. mit Aufsteckrohr	Art.-Nr. mit Kipphalterung
7 m	95 - 76 mm	M129570	M129571	M129572	M129573	M129570W	M129571W	M129572W	M129573W
8 m	95 - 76 mm	M129580	M129581	M129582	M129583	M129580W	M129581W	M129582W	M129583W
9 m	95 - 76 mm	M129590	M129591	M129592	M129593	M129590W	M129591W	M129592W	M129593W

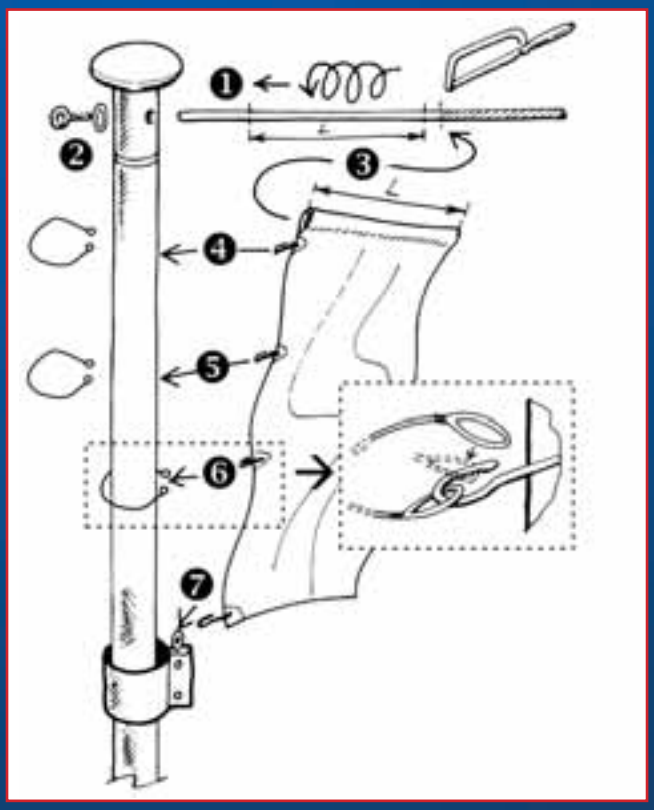

Boden-/Seilbefestigung

Bodenhülse

Aufsteckrohr

Kipphalterung

Befestigung des Auslegerarms mit Drehgelenk

- **Konisch, Aluminium - natur eloxiert**
- **Konisch, Aluminium - weiß beschichtet RAL 9010**

Schake		Aluminium - natur eloxiert				Aluminium - weiß beschichtet RAL 9010			
Länge	Durchmesser	Art.-Nr. Standard	Art.-Nr. mit Bodenhülse	Art.-Nr. mit Aufsteckrohr	Art.-Nr. mit Kipphalterung	Art.-Nr. mit Standard	Art.-Nr. mit Bodenhülse	Art.-Nr. mit Aufsteckrohr	Art.-Nr. mit Kipphalterung
6 m	100 - 60 mm	M2210060	M2210061	M2210062	M2210063	M2210060W	M2210061W	M2210062W	M2210063W
7 m	100 - 60 mm	M2210070	M2210071	M2210072	M2210073	M2210070W	M2210071W	M2210072W	M2210073W
8 m	100 - 60 mm	M2210080	M2210081	M2210082	M2210083	M2210080W	M2210081W	M2210082W	M2210083W
9 m	100 - 60 mm	M2210090	M2210091	M2210092	M2210093	M2210090W	M2210091W	M2210092W	M2210093W
10 m	135 - 60 mm	M22135100	M22135101	-	M22135103	M22135100W	M22135101W	-	M22135103W
12 m	135 - 60 mm	M22135120	M22135121	-	M22135123	M22135120W	M22135121W	-	M22135123W

- **Konisch, GFK - weiß beschichtet RAL 9010**

Schake		GFK - weiß beschichtet RAL 9010		
Länge	Durchmesser	Art.-Nr. mit Standard	Art.-Nr. mit Aufsteckrohr	Art.-Nr. mit Kipphalterung
6 m	107 - 65 mm	M3210760W	M3210762W	M3210763W
7 m	114 - 65 mm	M3211470W	M3211472W	M3211473W
8 m	121 - 65 mm	M3212180W	M3212182W	M3212183W
9 m	128 - 65 mm	M3212890W	M3212892W	M3212893W
10 m	135 - 60 mm	M32135100W	-	M32135103W
12 m	149 - 65 mm	M32149120W	-	M32149123W

FAHNENMAST mit rotierendem Auslegerarm, hissbar

Sichtbare Werbung auch bei Windstille mit Komfort

Komfort-Fahnenmast mit innenliegender Seilführung, rotierendem und hissbarem Auslegerarm, Diebstahlsicherung, 3 Leitungsringen und Gegengewicht.

Der Vorteil des hissbaren Auslegerarms ist, dass der Mast beim Flaggenwechsel nicht gekippt werden muss. Die Vorteile eines Auslegerarms liegen klar auf der Hand: Werbung ist auch bei Windstille sichtbar.

Ausführung Aluminium: gepreßtes Profil mit einer Legierung AlmgSi 0,7/F27 nach DIN 1748. Die Wandstärke beträgt 3 mm. Lieferbar in natur eloxiert oder weiß beschichtet RAL 9010.

Ausführung GFK: Aussenhaus Gelcoat (Farbton RAL 9010), Innenschicht aus einer Glasfasermatte mit Glasfaserarmierung. Hergestellt in einer Form wird eine einwandfreie Optik gewährleistet.

• Zylindrisch, Aluminium - natur eloxiert
• Zylindrisch, Aluminium - weiß beschichtet RAL 9010

Schake		Aluminium - natur eloxiert				Aluminium - weiß beschichtet RAL 9010			
Länge	Durchmesser	Art.-Nr. Standard	Art.-Nr. mit Bodenhülse	Art.-Nr. mit Aufsteckrohr	Art.-Nr. mit Kipphalterung	Art.-Nr. mit Standard	Art.-Nr. mit Bodenhülse	Art.-Nr. mit Aufsteckrohr	Art.-Nr. mit Kipphalterung
6 m	70 mm	M137060	M137061	M137062	M137063	M137060W	M137061W	M137062W	M137063W
7 m	70 mm	M137070	M137071	M137072	M137073	M137070W	M137071W	M137072W	M137073W
8 m	76 mm	M137680	M137681	M137682	M137683	M137680W	M137681W	M137682W	M137683W
7 m	90 mm	M139070	M139071	M139072	M139073	M139070W	M139071W	M139072W	M139073W
8m	90 mm	M139080	M139081	M139082	M139083	M139080W	M139081W	M139082W	M139083W
9m	90 mm	M139090	M139091	M139092	M139093	M139090W	M139091W	M139092W	M139093W

• 2-teilig, zylindrisch gestuft, Aluminium - natur eloxiert
• 2-teilig, zylindrisch gestuft, Aluminium - weiß beschichtet RAL 9010

Schake		Aluminium - natur eloxiert				Aluminium - weiß beschichtet RAL 9010			
Länge	Durchmesser	Art.-Nr. Standard	Art.-Nr. mit Bodenhülse	Art.-Nr. mit Aufsteckrohr	Art.-Nr. mit Kipphalterung	Art.-Nr. mit Standard	Art.-Nr. mit Bodenhülse	Art.-Nr. mit Aufsteckrohr	Art.-Nr. mit Kipphalterung
7 m	95 - 76 mm	M139570	M139571	M139572	M139573	M139570W	M139571W	M139572W	M139573W
8 m	95 - 76 mm	M139580	M139581	M139582	M139583	M139580W	M139581W	M139582W	M139583W
9 m	95 - 76 mm	M139590	M139591	M139592	M139593	M139590W	M139591W	M139592W	M139593W

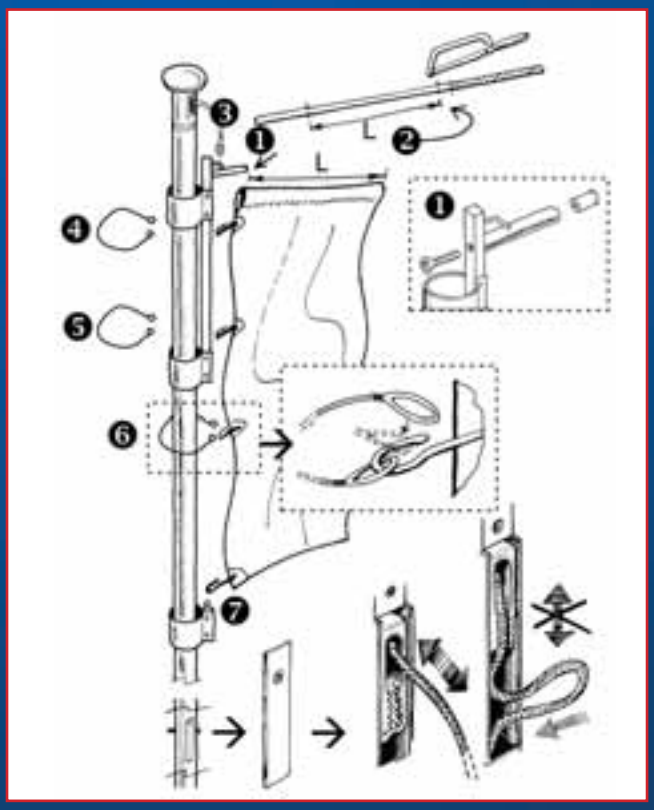

Boden-/Seilbefestigung

Bodenhülse

Aufsteckrohr

Kipphalterung

Diebstahlsicherung

Optional: Kurbelsystem

- **Konisch, Aluminium - natur eloxiert**
- **Konisch, Aluminium - weiß beschichtet RAL 9010**

Schake		Aluminium - natur eloxiert				Aluminium - weiß beschichtet RAL 9010			
Länge	Durchmesser	Art.-Nr. Standard	Art.-Nr. mit Bodenhülse	Art.-Nr. mit Aufsteckrohr	Art.-Nr. mit Kipphalterung	Art.-Nr. mit Standard	Art.-Nr. mit Bodenhülse	Art.-Nr. mit Aufsteckrohr	Art.-Nr. mit Kipphalterung
6 m	100 - 60 mm	M2310060	M2310061	M2310062	M2310063	M2310060W	M2310061W	M2310062W	M2310063W
7 m	100 - 60 mm	M2310070	M2310071	M2310072	M2310073	M2310070W	M2310071W	M2310072W	M2310073W
8 m	100 - 60 mm	M2310080	M2310081	M2310082	M2310083	M2310080W	M2310081W	M2310082W	M2310083W
9 m	100 - 60 mm	M2310090	M2310091	M2310092	M2310093	M2310090W	M2310091W	M2310092W	M2310093W
10 m	135 - 60 mm	M23135100	M23135101	-	M23135103	M23135100W	M23135101W	-	M23135103W
12 m	135 - 60 mm	M23135120	M23135121	-	M23135123	M23135120W	M23135121W	-	M23135123W

- **Konisch, GFK - weiß beschichtet RAL 9010**

Schake		GFK - weiß beschichtet RAL 9010		
Länge	Durchmesser	Art.-Nr. mit Standard	Art.-Nr. mit Aufsteckrohr	Art.-Nr. mit Kipphalterung
6 m	107 - 65 mm	M3310760W	M3310762W	M3310763W
7 m	114 - 65 mm	M3311470W	M3311472W	M3311473W
8 m	121 - 65 mm	M3312180W	M3312182W	M3312183W
9 m	128 - 65 mm	M3312890W	M3312892W	M3312893W
10 m	135 - 60 mm	M33135100W	-	M33135103W
12 m	149 - 65 mm	M33149120W	-	M33149123W

FAHNENMAST Teleskopmast, 3-teilig

Dieser mobile Fahnenmast ist mit nur 2,10 m Transportlänge einfach zu transportieren. Der Einsatz ist variabel; sowohl im Innen- als auch im Aussenbereich. Ein guter „eye-catcher“ auf Messen.

Standardausführung mit Gegengewicht

- **3-teilig, zylindrisch, Aluminium - natur eloxiert**
- **3-teilig, zylindrisch, Aluminium - weiß beschichtet RAL 9010**

Schake		Aluminium - natur eloxiert				Aluminium - weiß beschichtet RAL 9010			
Länge	Durchmesser	Art.-Nr. Standard	Art.-Nr. mit Bodenhülse	Art.-Nr. mit Autofuß, U-Modell	Art.-Nr. mit runder Fußplatte	Art.-Nr. mit Standard	Art.-Nr. mit Bodenhülse	Art.-Nr. mit Autofuß, U-Modell	Art.-Nr. mit runder Fußplatte
2,1 - 5,5 m	45/40/35 mm	M404520	M404521	M404522	M404523	M404520W	M404521W	M404524W	M404525W

Mit Drehtop und GFK-Ausleger für Fahnenbreite 100 cm, 3 Leitungsringen und Gegengewicht

- **3-teilig, zylindrisch, Aluminium - natur eloxiert**
- **3-teilig, zylindrisch, Aluminium - weiß beschichtet RAL 9010**

Schake		Aluminium - natur eloxiert				Aluminium - weiß beschichtet RAL 9010			
Länge	Durchmesser	Art.-Nr. Standard	Art.-Nr. mit Bodenhülse	Art.-Nr. mit Autofuß, U-Modell	Art.-Nr. mit runder Fußplatte	Art.-Nr. mit Standard	Art.-Nr. mit Bodenhülse	Art.-Nr. mit Autofuß, U-Modell	Art.-Nr. mit runder Fußplatte
2,1 - 5,5 m	45/40/35 mm	M414520	M414521	M414522	M414523	M414520W	M414521W	M414524W	M414525W

Autofuß, U-Modell

Runde Fußplatte

Bodenhülse zum Einbetonieren

Sicherheits-Fahnenmast mit innenliegender Seilführung

und Zylinderschloss als Diebstahlsicherung

Der Sicherheitsfahnenmast ist ein spezielles, ovales Aluminiumprofil mit einer integrierten Führungsschiene. Das ovale Profil teilt sich in zwei Kammern. Die vordere Kammer ist die Leitungskammer für die Fahne, während in die hintere Kammer die Kipphalterung montiert wird.

Standardausführung

Der Mast ist oben mit einer Abdeckkappe aus Edelstahl versehen. Die abschließbare Tür mit der innenliegenden Seilführung ist ebenfalls aus Edelstahl und wird mit einem Zylinderschloss verriegelt. Hierdurch ist Ihre Fahne optimal vor Diebstahl geschützt. Das Seil wird durch Clamcleats im Mast festgesetzt. Im Mast ist je ein Seil für das Hissen der Fahne und das Spannen der Fahne. Die Verwendung eines Gegengewichtes wird unnötig.

Technische Daten

Der rotierende Fahnenmast ist ein gepreßtes Profil mit einer Legierung AlMgSi 0,7/F27 nach DIN 1748. Dieser Mast kann wahlweise in weiß pulverbeschichter (RAL 9010) oder in eloxierter Ausführung geliefert werden.

• Oval, Aluminium

Schake		natur eloxiert	weiß 9010
Länge	Durchmesser	Art.-Nr.	Art.-Nr.
7 m	114/128 mm	M4611473	M4611473W
8 m	114/128 mm	M4611483	M4611483W
10 m	128/156 mm	M46128103	M46128103W
12 m	128/156 mm	M46128123	M46128123W

RoTec Fahnenmast mit rotierender Kipphalterung

Ovaler Mast mit hissbarem Auslegerarm, innenliegender Seilführung u. Zylinderschloss

Dieser Masttyp überzeugt nicht nur durch sein formschönes Profil, sondern erfüllt auch technisch hohe Ansprüche. Durch die exakte Führung der Fahne in der Nut des Mastes weht sie gleichmäßig aus. Die Fahnenleine wird innen über 2 Clamcleats bedient (kein Umwickeln der Leine um eine Klampe).

Mit einem Ausleger bis zur Fahnentuchbreite von 1,50 m und einem Mastprofil, welches im Fuß um 360° drehbar ist, steht Ihre Werbung immer “voll im Wind“. Der Mast dreht sich um seinen eigenen Kern über ein leichtgängiges Spezial-Kugellagersystem.

Das Flaggenmastprofil im tropfenförmigen „2-Kammer-System“ ist angelehnt an die Form von Segelmastprofilen. Es wird aus Aluminium silber eloxiert in einem Stück stranggepreßt. Top- und Verschlußdeckel werden aus VA hergestellt.

Die schraubbare Kipphalterung aus Stahl besteht aus dem Fahnenmast-Einsatz mit Platte und dem Kippbeschlag mit Platte. Der Stellklotz und das Scharnierrohr ermöglichen es, den Mast auf einfache Weise zu legen. Durch den Stellklotz braucht das Bodenteil nicht 100%ig gerade in das Betonfundament eingelassen werden. Über die 4 Stück Fundamentschrauben und den Stellklotz wird der Mast justiert.

• Oval, Aluminium

Schake		natur eloxiert
Länge	Durchmesser	Art.-Nr.
7 m	114/128 mm	M4411473
8 m	114/128 mm	M4411483
10 m	128/156 mm	M44128103
12 m	128/156 mm	M44128123

Zubehör und Ersatzteile

Das umfangreiche Sortiment an Zubehör- und Ersatzteilen rundet unser Fahnenmastenprogramm optimal ab.

Schake	Ersatzteile
Beschreibung	Art.-Nr.
Ausleger für Bannerfahne 100 cm	M50001
Ausleger für Bannerfahne 120 cm	M50002
Ausleger für Bannerfahne 150 cm	M50003
Hissarm für Fahnenmast 70 mm (ohne Ausleger)	M50004
Hissarm für Fahnenmast 76 mm (ohne Ausleger)	M50005
Hissarm für Fahnenmast 90 mm (ohne Ausleger)	M50006
Hissarm für Fahnenmast 100 mm (ohne Ausleger)	M50007
Hissarm für Fahnenmast 120 mm (ohne Ausleger)	M50008
Hissarm für Fahnenmast 135 mm (ohne Ausleger)	M50009
Hissarm für Fahnenmast 165 mm (ohne Ausleger)	M50010
Leitungsring für Fahne, Fahnenmast 45 mm	M50011
Leitungsring für Fahne, Fahnenmast 60 mm	M50012
Leitungsring für Fahne, Fahnenmast 70-76 mm	M50013
Leitungsring für Fahne, Fahnenmast 90 mm	M50014
Leitungsring für Fahne, Fahnenmast 100 mm	M50015
Leitungsring für Fahne, Fahnenmast 120 mm	M50016
Leitungsring für Fahne, Fahnenmast 135 mm	M50017
Leitungsring für Fahne, Fahnenmast 165 mm	M50018
Leitungsring für Gewicht/Hissarm, Fahnenmast 45 mm	M50019
Leitungsring für Gewicht/Hissarm, Fahnenmast 60 mm	M50020
Leitungsring für Gewicht/Hissarm, Fahnenmast 70 mm	M50021
Leitungsring für Gewicht/Hissarm, Fahnenmast 76 mm	M50022
Leitungsring für Gewicht/Hissarm, Fahnenmast 90 mm	M50023
Leitungsring für Gewicht/Hissarm, Fahnenmast 100 mm	M50024
Leitungsring für Gewicht/Hissarm, Fahnenmast 120 mm	M50025
Leitungsring für Gewicht/Hissarm, Fahnenmast 135 mm	M50026
Leitungsring für Gewicht/Hissarm, Fahnenmast 165 mm	M50027
Gegengewicht für Fahnenmast 60 mm	M50028
Gegengewicht für Fahnenmast 70 mm	M50029
Gegengewicht für Fahnenmast 76 mm	M50030
Gegengewicht für Fahnenmast 90 mm	M50031
Gegengewicht für konischen Mast	M50032
Abdeckkappe flach 180 mm, schwarz	M50033
Abdeckkappe Zwiebel 145 mm, schwarz	M50034
Befestigungswinkel + Schraube für Befestigungskappe	M50035
Goldfarbige Zwiebelkappe für Mast 60 mm	M50036
Goldfarbige Zwiebelkappe für Mast 70 mm	M50037
Goldfarbige Zwiebelkappe für Mast 76 mm	M50038
Goldfarbige Zwiebelkappe für Mast 90 mm	M50039
Silberfarbige Zwiebelkappe für Mast 60 mm	M50040
Silberfarbige Zwiebelkappe für Mast 70 mm	M50041
Silberfarbige Zwiebelkappe für Mast 76 mm	M50042
Silberfarbige Zwiebelkappe für Mast 90 mm	M50043
Seilführungsauge, schwarz	M50044
Klappe 110 mm, schwarz	M50045
Klappe 130 mm, schwarz	M50046
Seil 5 mm, mit Kern, Pro meter	M50047
Seil 5 mm, verpackt, pro 8 meter	M50048
Seil 5 mm, verpackt, pro 10 meter	M50049
Seil 5 mm, verpackt, pro 12 meter	M50050
Seil 5 mm, verpackt, pro 14 meter	M50051
Seil 5 mm, verpackt, pro 16 meter	M50052
Seil 5 mm, verpackt, pro 18 meter	M50053

Montageanleitung (Bodenhülse, Aufsteckrohr und Kipphalterung)

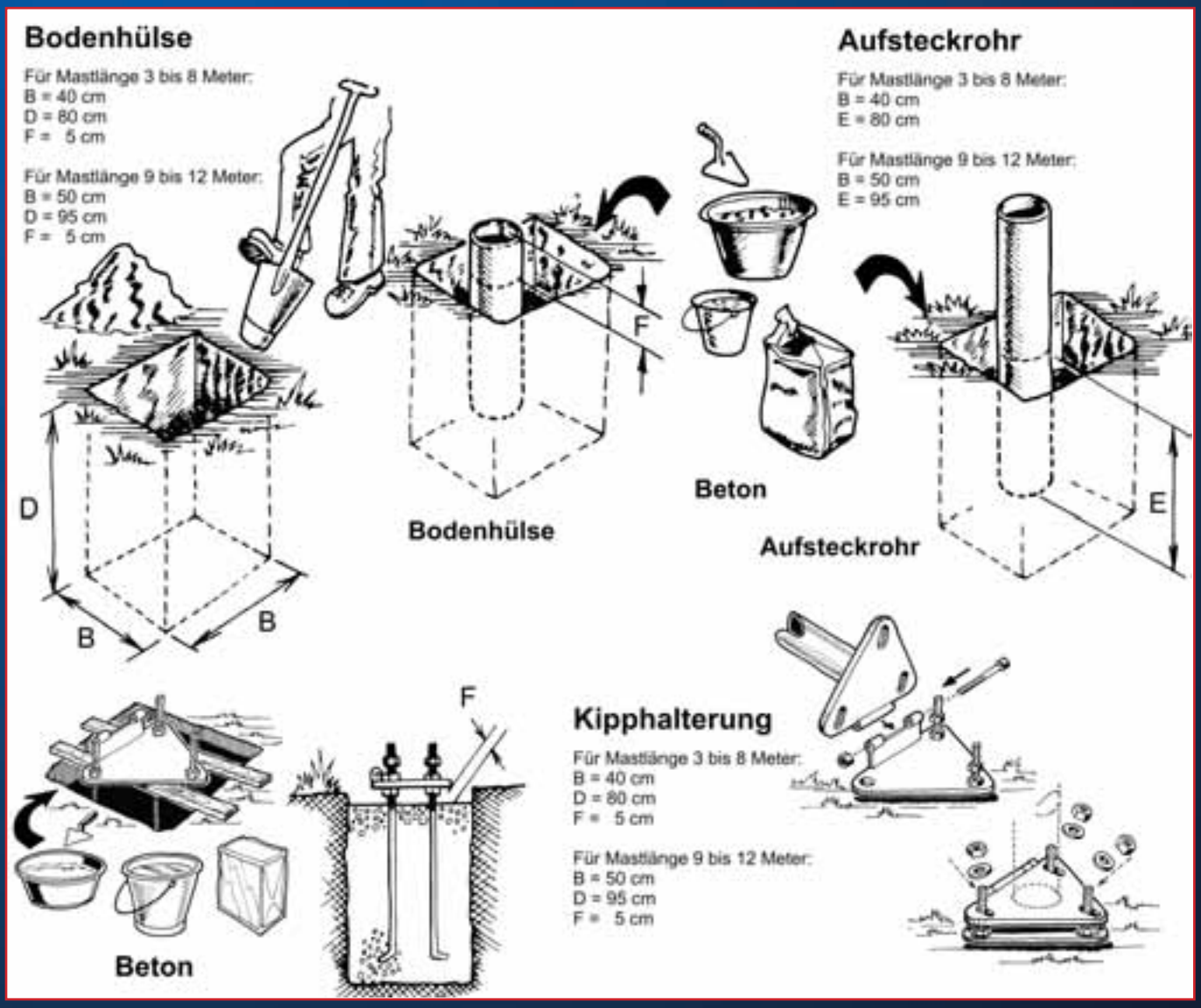

Fahnengrößen (max. zulässig)

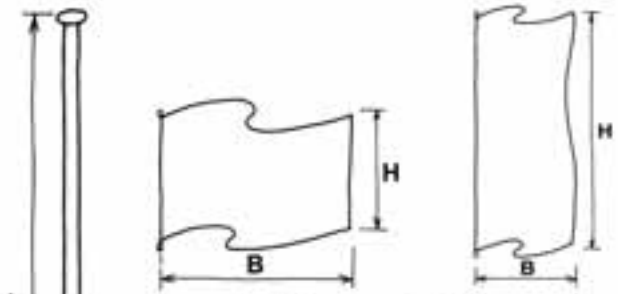

mast L (m)	Fahne Querformat HxB (cm)	Fahne Hochformat HxB (cm)
4	120 x 180	250 x 100
5	120 x 180	250 x 100
6	150 x 225	300 x 120
7	150 x 225	350 x 120
8	200 x 300	400 x 150
9	300 x 450	450 x 150
10	300 x 500	500 x 150
12	300 x 600	600 x 150

Absperrtechnik
Baugeräte
Fahnenmasten
Zaunsysteme

Schake

Metallwarenfabrik

Schake GmbH
Eckeseyer Straße 195
D-58089 Hagen
Tel. +49 (0) 2331 3 86 06-0
Fax +49 (0) 2331 3 86 06-28
www.schake-gmbh.de
e-mail: info@schake-gmbh.de